SU/2

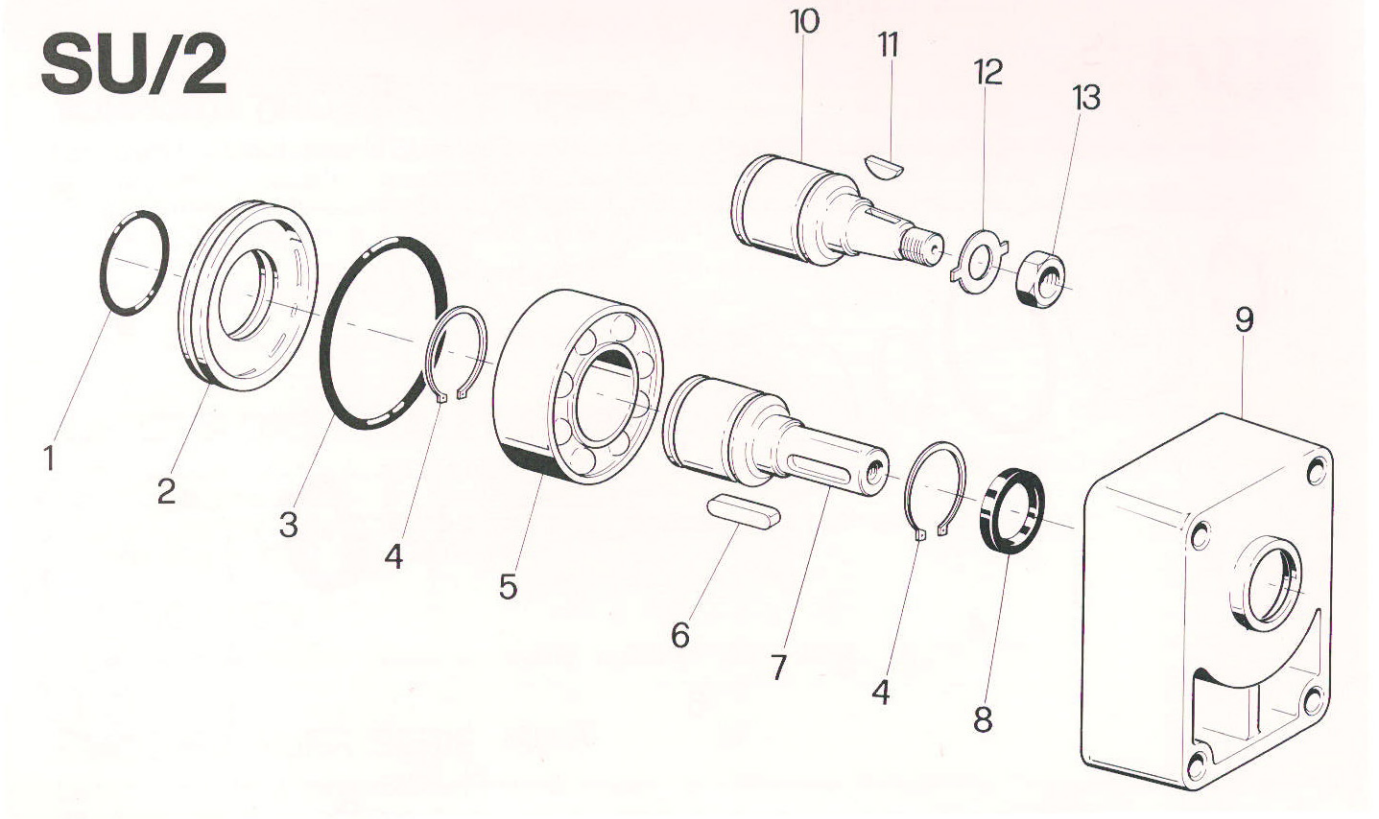

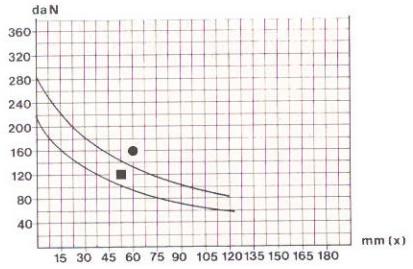

●senza forze assiali
■con 110 daN di forza assiale

CODICE DI ORDINAZIONE - ORDERING INFORMATION
CODE DE COMMANDE - TYPENSCHLÜSSEL

SU/2 – ☐
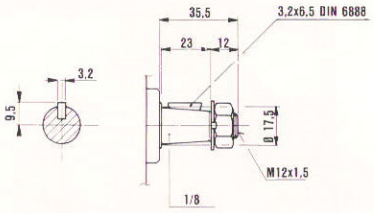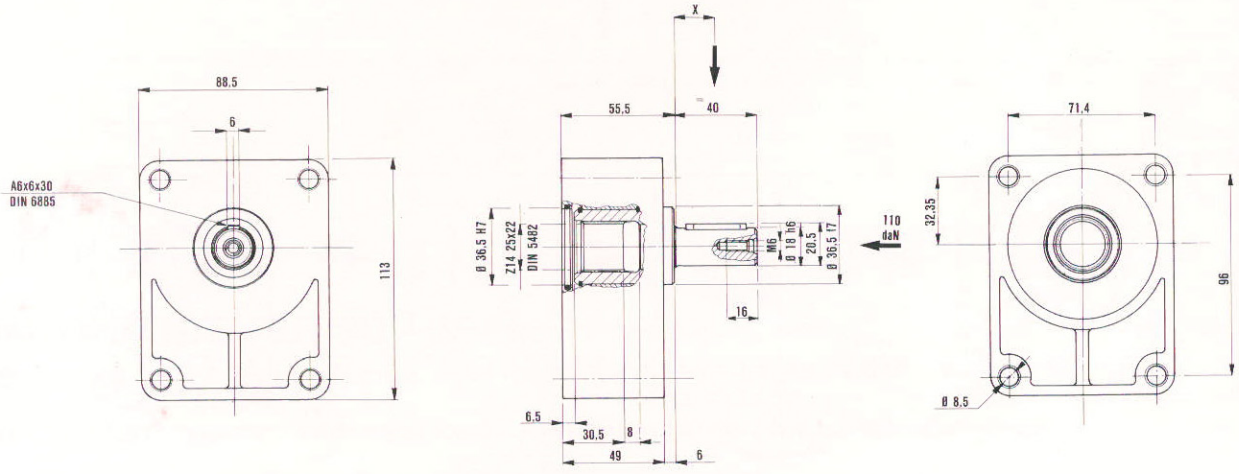
Albero cilindrico	C
Albero conico	D
Parallel shaft	C
Tapered shaft	D
Arbre cylindrique	C
Arbre conique	D
Zylindrische Welle	C
Konische Welle	D